TOOLS FOR FASTENERS

Made in Italy

# Rivit®

## FASTENERS & TOOLS

## TOOLS FOR FASTENERS เครื่องยิงรีเวท


RIV 502 for Standard Blind Rivets ..... E3

RIV 503 for Standard and Structural Rivets ..... E4

RIV 504 for Standard and Structural Rivets ..... E5

RIV 508 for Structural Blind Rivets and Bolts ..... E6

RIV 536 for Blind Rivets with Angular Head ..... E7

RIV 938 for Rivet Nuts from M 3 to M 10 ..... E8

RIV 939 for Rivet Nuts from M 3 to M 12 ..... E9

RIV 300 for Speed Rivet in Cartridge .....E10

# HYDROPNEUMATIC TOOL FOR STANDARD BLIND RIVET

## เครื่องยิงรีเวทระบบ HYDROPNEUMATIC

- Blind Rivet ขนาด 2.4 - 4.0 มม.
- Aluminium Rivet ขนาด 4.8 มม.

- เหมาะสำหรับงานยิงยึดเพื่อประกอบชิ้นงาน
- มีระบบดูดเศษลูกยิง พร้อมกระบอกเก็บ
- ด้ามจับพลาสติกเกรดอุตสาหกรรม ตัวเครื่องผลิตจากอลูมิเนียม จึงมีน้ำหนักเบา และจับกระชับมือ

### Technical Data and Features

| | |
|---|---|
| Air Working Pressure | 5 bar |
| Min - Max Air Pressure | 3/7 bar |
| Air Consumption Per Cycle (6 Bar) | 2.6 lt |
| Stroke | 20 mm |
| Max Power (6 bar) | 8500 N |
| Weight | 1.429 kg |
| Vibrations | < 2,5 m/s² |
| Noise Level | 77.5 dB (A) |

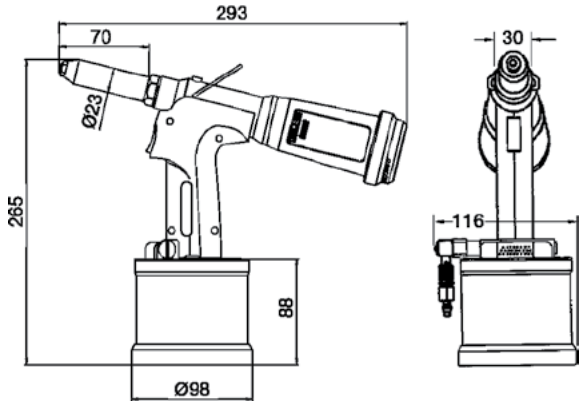


### อุปกรณ์ที่มากับเครื่อง

| Description | Pcs | Code |
|---|---|---|
| Nosepiece Ø 2.4 mm | 1 | 4199000 |
| Nosepiece Ø 3.0-3.2 mm | 1 | 4199100 |
| Nosepiece Ø 4.0 mm (On Head) | 1 | 4199200 |
| Nosepiece Ø 4.8 mm | 1 | 4169100 |
| Jaws (3 pcs) | 2 | 1250100 |
| Jaw Opener Ø 2.4-3.2 mm | 1 | 4136700 |
| Jaw Opener Ø 4.0-4.8 mm (On Head) | 1 | 4136600 |
| Jaw Return Spring | 1 | 4136800 |
| Jaws Carrier Cone | 1 | 4136500 |
| Oil Syringe | 1 | 4770100 |
| Oil | 1 | - |
| Hexagonal Allen Wrench 3 mm | 1 | - |
| 10-12 mm Wrench | 1 | - |
| 15-16 mm Wrench | 1 | - |
| 16-17 mm Wrench | 1 | - |
| The Tool is Supplied with Kit Ø 4.0 Already Assembled | | |

# HYDROPNEUMATIC TOOL FOR STANDARD AND STRUCTURAL RIVET ALUMINIUM

## เครื่องยิงรีเวทระบบ HYDROPNEUMATIC

- Blind Rivet ขนาด 2.4 - 4.8 มม.
- Aluminium Rivet ขนาด 6 มม.
- เหมาะสำหรับงานยิงยึดเพื่อประกอบชิ้นงาน
- มีระบบดูดเศษลูกยิง พร้อมกระบอกเก็บ
- ด้ามจับพลาสติกเกรดอุตสาหกรรม ตัวเครื่องผลิตจากอลูมิเนียม จึงมีน้ำหนักเบา และจับกระชับมือ

### Technical Data and Features

| | |
|---|---|
| Air Working Pressure | 6 bar |
| Min - Max Air Pressure | 5/7 bar |
| Air Consumption Per Cycle (6 Bar) | 4.35 lt |
| Stroke | 20 mm |
| Max Power (6 Bar) | 10900 N |
| Weight | 1.546 kg |
| Vibrations | <2,5 m/s² |
| Noise Level | 78 dB (A) |

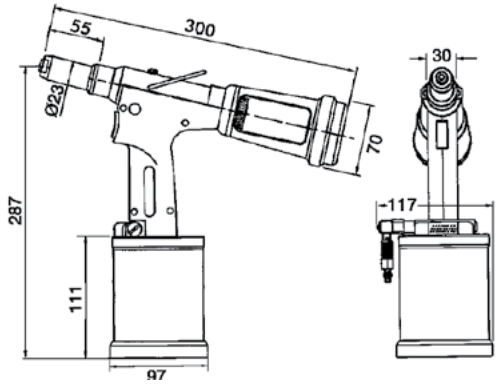


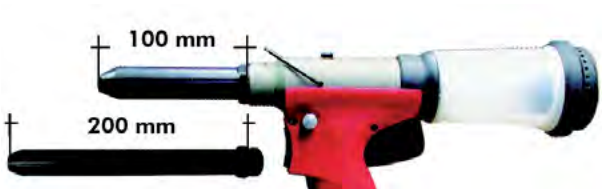

### อุปกรณ์ที่มากับเครื่อง

| Description | Pcs | Code |
|---|---|---|
| Nosepiece Ø 2.4 mm | 1 | 4199000 |
| Nosepiece Ø 3.2 mm | 1 | 4199100 |
| Nosepiece Ø 4.0 mm | 1 | 4199200 |
| Nosepiece Ø 4.8 mm (On Head) | 1 | 4169100 |
| Nosepiece Ø 6.0 mm For Aluminium | 1 | 4041700 |
| Nosepiece Ø 4.8-3/16 mm For Monriv Rivet | 1 | 2524800 |
| Jaws (3 pcs) | 2 | 1250100 |
| Jaw Opener | 1 | 4139200 |
| Jaw Return Spring | 1 | 4134000 |
| Jaws Carrier Cone | 1 | 4133800 |
| Oil Syringe | 1 | 4770100 |
| Oil | 1 | - |
| Hexagonal Allen Wrench 3 mm | 1 | - |
| 10-12 mm Wrench | 1 | - |
| 16-17 mm Wrench | 2 | - |
| The Tool is Supplied with Kit Ø 4.8 Already Assembled | | |

### อุปกรณ์เสริม

| Picture | Description | Code |
|---|---|---|
| | Kit 503 - Extension 100 mm | 4204300 |
| | Kit 503 - Extension 200 mm | 4226800 |

# HYDROPNEUMATIC TOOL FOR STANDARD AND STRUCTURAL RIVET

## เครื่องยิงรีเวทระบบ HYDROPNEUMATIC

RIV 504

- Blind Rivet ขนาด 4.0 - 6.4 มม.
- เหมาะสำหรับงานยิงยึดเพื่อประกอบชิ้นงาน
- มีระบบดูดเศษลูกยิง พร้อมกระบอกเก็บ
- ด้ามจับพลาสติกเกรดอุตสาหกรรม ตัวเครื่องผลิตจากอลูมิเนียม จึงมีน้ำหนักเบา และจับกระชับมือ

### Technical Data And Features

| | |
|---|---|
| Air Working Pressure | 6 bar |
| Min - Max Air Pressure | 5/7 bar |
| Air Consumption Per Cycle (6 bar) | 4.8 lt |
| Stroke | 26 mm |
| Max Power (6 bar) | 16000 N |
| Weight | 1.866 kg |
| Vibrations | < 2,5 m/s² |
| Noise Level | 78.5 dB (A) |

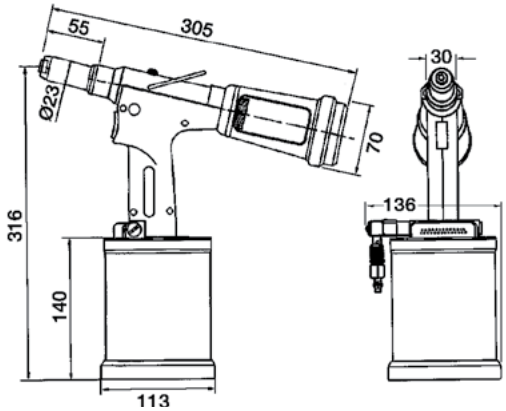

### อุปกรณ์ที่มากับเครื่อง

| Description | Pcs | Code |
|---|---|---|
| Nosepiece Ø 4.0 mm | 1 | 4199200 |
| Nosepiece Ø 4.8 mm | 1 | 4169100 |
| Nosepiece Ø 4.8-3/16 mm for Monriv Rivet | 1 | 2524800 |
| Nosepiece Ø 6.4-1/4 mm for Monriv Rivet | 1 | 4041900 |
| Nosepiece Ø 6.4 mm for Lockriv Rivet | 1 | 4173500 |
| Nosepiece Ø 6.4 mm for Standard (on head) | 1 | 4041700 |
| Nosepiece Ø 6.4 mm for Magnariv Rivet | 1 | 4041800 |
| Jaws (3 pcs) | 2 | 1249200 |
| Jaw Opener | 1 | 4133900 |
| Jaw Return Spring | 1 | 4134000 |
| Jaws Carrier Cone | 1 | 4133800 |
| Oil Syringe | 1 | 4770100 |
| Oil | 1 | - |
| Hexagonal Allen Wrench 3 mm | 1 | - |
| 10-12 mm Wrench | 1 | - |
| 16-17 mm Wrench | 2 | |
| The Tool is Supplied with Kit Ø 6.4 Already Assembled | | |

### อุปกรณ์เสริม

| Picture | Description | Code |
|---|---|---|
| | Kit 504 - Extension 100 mm | 4204300 |
| | Kit 504 - Extension 200 mm | 4226800 |

# HYDROPNEUMATIC TOOL FOR STRUCTURAL BLIND RIVET AND BOLT BLIND RIVET

## เครื่องยิงรีเวทระบบ HYDROPNEUMATIC

RIV 508

- Structural Blind Rivet ขนาด 4.8-7.8 มม.
- Lockbolts : 4.8 – 6.4 มม.
- เหมาะสำหรับงานยิงยึดโครงสร้าง
- มีระบบดูดเศษลูกยิง พร้อมกระบอกเก็บ
- ด้ามจับพลาสติกเกรดอุตสาหกรรม ตัวเครื่องผลิตจากอลูมีเนียม จึงมีน้ำหนักเบา และจับกระชับมือ

**อุปกรณ์ชุดหัวยิง Frontal Head Kit จำหน่ายแยก ดูรายละเอียดเพิ่มเติมจากตาราง Spare Parts For Rivsert / Rivbolt

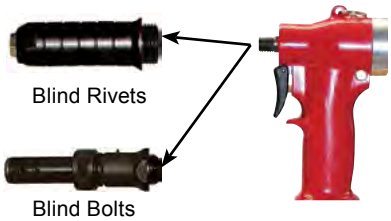

Blind Rivets

Blind Bolts

Extensions 100-150-200 mm.
Code 4348800-4348900-4349000

Collar Cutter Heads for Standard Collar (Not Flanged) Ø 4.8 and Ø 6.4 Code 4047100-4047200

Deflector Kit for Blind Bolts.
Code 3259500

## Technical Data and Features

| | |
|---|---|
| Air Working Pressure | 6 bar |
| Min - Max Air Pressure | 5/7 bar |
| Air Consumption Per Cycle (6 bar) | 4.9 lt |
| Stroke | 21 mm |
| Max Power (6 bar) | 21000 N |
| Weight (without kit) | 2.3 kg |
| Vibrations | < 2,5 m/s² |
| Noise Level | 78.5 dB (A) |

## Head kits

| Picture | Kit | Description | Kit code |
|---|---|---|---|
| | 508/50R48 | Head for Standard and Structural Blind Rivets Ø 4.8 | 4303400 |
| | * 508/50R | Head for Blind Rivets Ø 6.0, 6.4, 7.8 and for Structural Blind Rivets Ø 6.4 (Magnariv, Magnarivgrip, Monriv, Lockriv) | 3123100 |
| | 508/80R | Head for Lockriv Structural Blind Rivets Ø 7.8 | 3123200 |
| | 508/80RX | Head for Lockriv Blind Rivets Ø 7.8 | 4729400 |
| | 508/100R | Head for Structural Aluminium Blind Rivets Ø9.8 (Lockriv and Magnariv) | 4609600 |
| | 508/50B | Complete Head for Rivlock Ø4.8 - Property Class 5.8 | 3020900 |
| | 508/64B | Complete Head for Rivlock Ø6.4 - Property Class 5.8 | 3020700 |
| | 508/64B/1 | Complete Head for Rivblock Ø6.4 | 3020700+ 2973000** |
| | 508/64B/2 | Complete Head for Rivtainer Ø6.4 | 3020700+ 4193200*** |
| | 508/50G | Complete Head for Rivlockgrip Ø4.8 - Property Class 5.8 | 3118400 |
| | 508/64G | Complete Head for Rivlockgrip Ø6.4 - Property Class 5.8 | 3119700 |



Made in Italy

# HYDROPNEUMATIC TOOL ANGULAR HEAD

## เครื่องยิงรีเวทระบบ HYDROPNEUMATIC

RIV 536

- Blind Rivet : 2.4 – 4.8 มม.
- เหมาะสำหรับงานยิงยึดประกอบชิ้นงานในพื้นที่จำกัด
- หัวต่อสามารถปรับหมุนได้ 360 องศา และโยกปลายหัวได้ 180 องศา
- ขนาดหัวยิงที่มาพร้อมเครื่อง

  2.4 – 3.0 มม.

  3.2 – 3.4 มม.

  4.0 – 4.8 มม.

### Technical Data and Features

| | |
|---|---|
| Air Working Pressure | 6 bar |
| Min - Max Air Pressure | 5/7 bar |
| Air Consumption Per Cycle (6 bar) | 1.5 lt |
| Stroke | 14 mm |
| Max Power (6 Bar) | 8500 N |
| Weight | 1.803 kg |
| Vibrations | < 2,5 m/s² |
| Noise level | 76 dB (A) |

Vertical application

360° head rotation (horizontal) and from 0° to 180° (vertical)

### อุปกรณ์ที่มากับเครื่อง

| Picture | Description | Pcs | Code |
|---|---|---|---|
| | Nosepiece Ø 2.4 mm | 1 | 0189400 |
| | Nosepiece Ø 3.0/3.2 mm | 1 | 0176500 |
| | Nosepiece Ø 3.4/4.0 mm | 1 | 0176600 |
| | Nosepiece Ø 4.8 mm | 1 | 0176900 |
| | Jaws (3 pcs) | 2 | 4260500 |



Made in Italy

# HYDROPNEUMATIC TOOL FOR BLIND RIVET

## RIVET NUTS M3-M10

## เครื่องยิงรีเวทระบบ HYDROPNEUMATIC

RIV 938

- Rivsert : M3 – M10 มม.
- Rivbolt : M4 – M10 มม.

- สำหรับงานสร้างเกลียวใน (Rivsert) และเกลียวนอก (Rivbolt)
- สร้างเกลียวด้วยการขันสกรูเข้า และคลายออกอัตโนมัติ
- ถอดเปลี่ยนชุดหัวยิง (Kit Assembling) ได้โดยไม่ต้องใช้เครื่องมือ
- เครื่องปรับตั้งระยะลูกยิงตามความหนาของชิ้นงานอัตโนมัติ
- สามารถใช้งานได้อย่างต่อเนื่องโดยที่สกรูไม่เสียหาย

**อุปกรณ์ชุดหัวยิง Frontal Head Kit จำหน่ายแยก
ดูรายละเอียดเพิ่มเติมจากตาราง Spare Parts for Rivsert / Rivbolt



Made in Italy

### Spare Parts for RIVSERT

| Ø Rivet Nut | Kit | Kit Code | *Screw Code DIN912 12.9 |
|---|---|---|---|
| M3 | 938/03 | 3441100 | 3457600 |
| M4 | 938/04 | 3441200 | 3470500 |
| M5 | 938/05 | 3441300 | 3471900 |
| M6 | 938/06 | 3441400 | 3472300 |
| M8 | 938/08 | 3441500 | 3472800 |
| M10 | 938/10 | 3441600 | 3473100 |

### Technical Data and Features

| | |
|---|---|
| Air Working Pressure | 6 bar |
| Min - Max Air Pressure | 5/7 bar |
| Air Consumption Per Cycle (6 Bar) | 5 lt |
| Stroke | 6.5 mm |
| Max Power (6 bar) | 20000 N |
| Weight (Without Kit) | 2.041 Kg |
| Vibrations | < 2,5 m/s² |
| Noise Level | 76 dB (A) |

Pressure Adjustment

### Spare Parts for RIVBOLT

| Ø Rivet Nut | Kit | Kit Code | *Code (Female Tie Rod) |
|---|---|---|---|
| M4 | 938/04B | 3442300 | 3441900 |
| M5 | 938/05B | 3442400 | 3442000 |
| M6 | 938/06B | 3442500 | 3442100 |
| M8 | 938/08B | 3442600 | 3442200 |
| M10 | 938/10B | 4601900 | 4601800 |

* The Female Tie Rod is Included in The “Kit code” and Can Be Ordered Separately.

### อุปกรณ์เสริม

| Description | Code |
|---|---|
| KIT938-Special Extended Head | 3531800 |
| Anti-Scratch Wing Protection | 4217600 |

# HYDROPNEUMATIC TOOL FOR BLIND RIVET

## RIVETS NUT M3-M12

## เครื่องยิงรีเวทระบบ HYDROPNEUMATIC

RIV 939

- Rivsert : M3 – M12 มม.
- Rivbolt : M4 – M10 มม.

- สำหรับงานสร้างเกลียวใน (Rivsert) และเกลียวนอก (Rivbolt)
- สร้างเกลียวด้วยการขันสกรูเข้า และคลายออกอัตโนมัติ
- ถอดเปลี่ยนชุดหัวยิง (Kit Assembling) ได้โดยไม่ต้องใช้เครื่องมือ
- เครื่องปรับตั้งระยะลูกยิงตามความหนาของชิ้นงานอัตโนมัติ
- สามารถใช้งานได้อย่างต่อเนื่องโดยที่สกรูไม่เสียหาย

**อุปกรณ์ชุดหัวยิง Frontal Head Kit จำหน่ายแยก
ดูรายละเอียดเพิ่มเติมจากตาราง Spare Parts for Rivsert / Rivbolt



Made in Italy

### Spare Parts for RIVSERT (metric)

| Ø Rivet nut | Kit | Kit Code | *Screw Code (DIN912 12.9) |
|---|---|---|---|
| M3 | 939/03 | 3441100 | 3457600 |
| M4 | 939/04 | 3441200 | 3470500 |
| M5 | 939/05 | 3441300 | 3471900 |
| M6 | 939/06 | 3441400 | 3472300 |
| M8 | 939/08 | 3441500 | 3472800 |
| M10 | 939/10 | 3441600 | 3473100 |
| M12 | 939/12 | 3441700 | 3473300 |

*Screw is included in the “Kit code” and can be ordered separately.

### Technical Data and Features

| | |
|---|---|
| Air Working Pressure | 6 bar |
| Min - Max Air Pressure | 5/7 bar |
| Air Consumption Per Cycle (6 bar) | 5 lt |
| Stroke | 6.5 mm |
| Max Power (6 bar) | 26600 N |
| Weight (Without Kit) | 2.200 Kg |
| Vibrations | < 2,5 m/s² |
| Noise Level | 76 dB (A) |

### Spare Parts for RIVSERT (UNC)

| Ø Rivet Nut | Kit | Kit Code | Tie Rod Code (Special) |
|---|---|---|---|
| 1/2-13 UNC | 939/1/2-13 | 4361600 | 4187000 |

Force adjustment

### Spare parts for RIVBOLT

| Ø Rivet Nut | Kit | Kit Code | *Code (Female Tie Rod) |
|---|---|---|---|
| M4 | 939/04B | 3442300 | 3441900 |
| M5 | 939/05B | 3442400 | 3442000 |
| M6 | 939/06B | 3442500 | 3442100 |
| M8 | 939/08B | 3442600 | 3442200 |
| M10 | 939/10B | 4601900 | 4601800 |

* The Female Tie Rod is Included in The “Kit Code” and Can Be Ordered Separately.

### อุปกรณ์เสริม

| Description | Code |
|---|---|
| KIT939-Special Extended Head | 3531800 |
| Anti-Scratch Wing Protection | 4217600 |

# HYDROPNEUMATIC TOOL FOR SPEED RIVET

## เครื่องยิงรีเวทระบบ HYDROPNEUMATIC

RIV 300

- เป็นระบบบรรจุลูกยิงในเครื่อง จึงเหมาะกับงานที่ต้องการความต่อเนื่อง และรวดเร็ว
- ตัวเครื่องมีน้ำหนักเบา เหมาะสำหรับงานที่เกี่ยวข้องกับระบบอีเล็กทรอนิกส์ต่างๆ

วิธีการเลือกหัวย้ำ แกนดึง และสปริง

1. หัวย้ำ – เลือกตามขนาดของลูก Blind Rivet
2. แกนดึง – เลือกตามขนาดของแกนดึง และหัวลูก Blind Rivet
3. สปริง - เลือกตามขนาดของแกนดึง

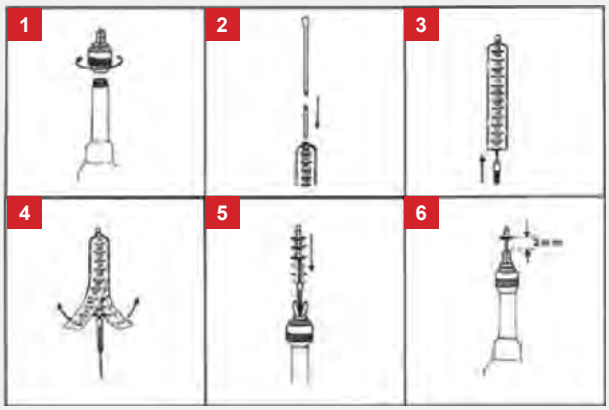


วิธีการใส่ลูกรีเวท

1. หมุนหัวย้ำเข้ากับปืน
2. ใส่แกนดึงเข้าไปในซองใส่ลูกรีเวท
3. สวมสปริงเข้ากับแกนดึงจากด้านล่าง
4. ฉีกซองลูกรีเวท
5. ใส่แกนดึงเข้าทางปากปืน ด้วยการเปิดเขี้ยวของปืน
6. ล็อกเขี้ยวปืน

ลูกรีเวทในซอง สามารถเลือกใช้เป็น อลูมิเนียม หรือเหล็กหัวลอย หัวจมได้ สามารถใช้กับขนาด Ø3.2, 4.0 และ 4.8

## Technical Data and Features

| | |
|---|---|
| Air Working Pressure | 6 bar |
| Air Supply Pressure (Min-Max) | 5-7 bar |
| Free Air Volume Required ( 5.1 bar ) | 2.6 lt |
| Stroke | 30 mm |
| Tensile Strenght (5.1 bar) | 3890 N |
| Cycle Time (Approx.) | 1 sec. |
| Only Handle Weight | 1.08 Kg |
| Total Weight (Handle + Compensator) | 9.0 Kg |
| Overall Length (Without Head) | 475 mm |
| Vibrations | < 2.5 m/s² |

## อุปกรณ์เสริม

| Picture | Description | Code |
|---|---|---|
| | Kit Handle in Vertical Position | 4632300 |
| | A : Vertical Stand for Arm with Balancers and Triple Articulated | 5924800 |
| | B : Orbital Stainless Steel for Triple Articulated Arm | 5886400 |

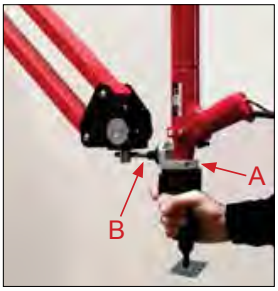


Triple Articulated Arm
Code 4811800

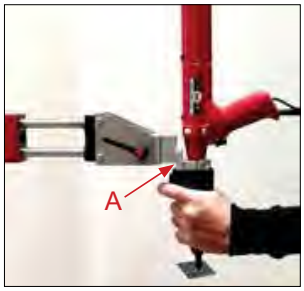


Balancers Arm
Code 5837400